Զանգային և ժամավորման ցանցի կառուցվածքային սխեմա

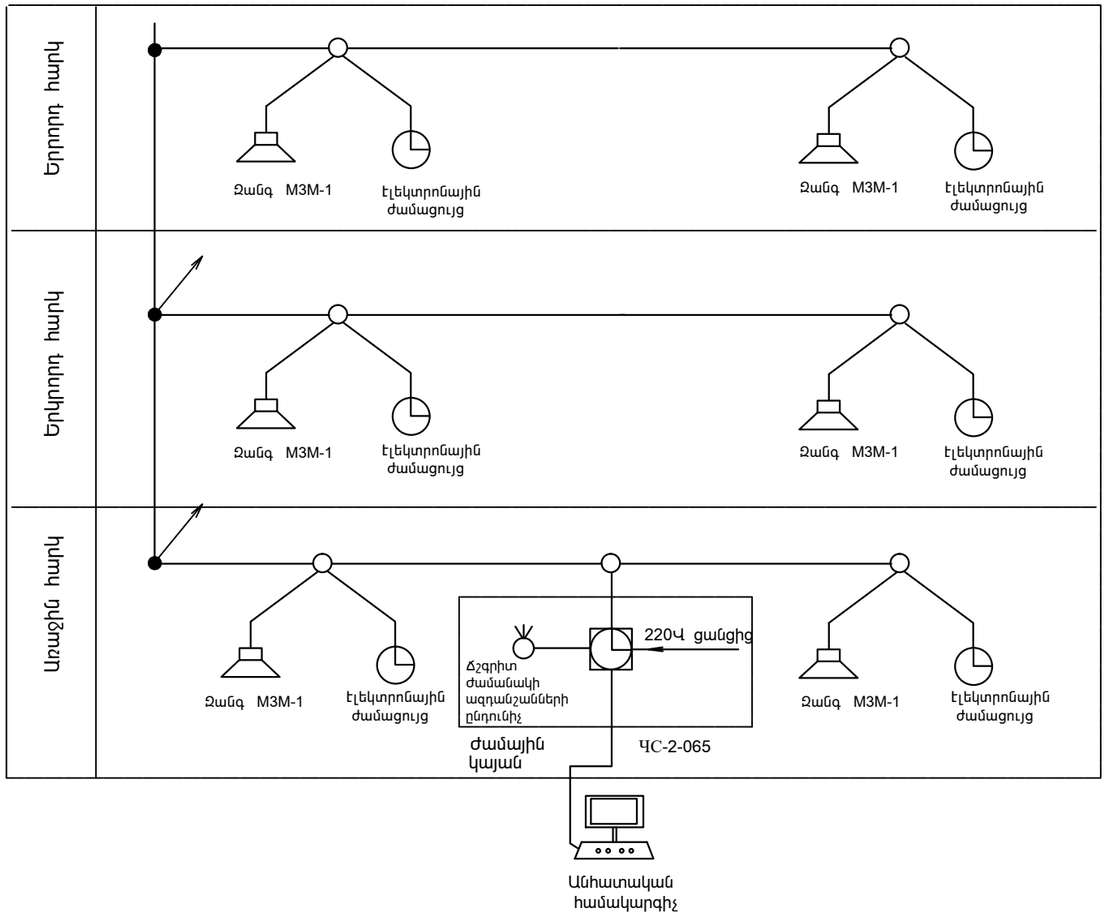

Ձայնաֆիկացման ցանցի կառուցվածքային սխեմա

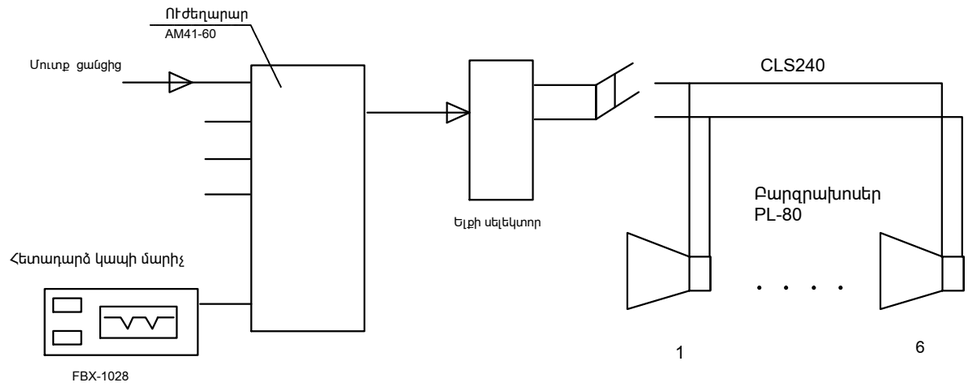

			ԵՐԵՎԱՆԻ ԹԻՎ 153 ԴՊՐՈՑ		
	Մ.ՀՈՒՍՆՅԱՆ				
ՆԱԽԱԳԾԵՑ	Մ.ՍՈՖՅԱՆ		ԶԱՆԳԱՅԻՆ ԱԶԴԱՆՇԱՆՈՒՄ ԵՎ ՏԵՍԱՀՍԿՈՒՄ	ՓՈՒԼ	ԹԵՐԹ	ԹԵՐԹԵՐ
	Լ.ՎԻՐԱԲՅԱՆ			ԱՆ	ԶԱ, Տ-2	5
			Կառուցվածքային սխեմաներ	«ՄԱՌԱ ԵՎ ԴՈՒՍՏՐԵՐ» ՍՊԸ		